VIESSMANN
climate of innovation

Промышленные паровые котлы серии Vitomax

О компании

ООО «Виссманн» является дочерним предприятием немецкой фирмы «Viessmann Werke GmbH & Co KG». Наше предприятие начало работать в Украине с марта 2000 года.

Промышленная группа Viessmann является одним из ведущих интернациональных производителей котельного оборудования. Доктор Мартин Виссманн в третьем поколении руководит предприятием, основанным в 1917 году. Годовой оборот промышленной группы Viessmann составляет 1,7 миллиарда евро. В ее состав входят 15 заводов в Германии, Франции, Канаде, Польше и Китае. Общее количество сотрудников насчитывает около 9 400 человек. Актуальная многоступенчатая производственная программа Viessmann предлагает теплогенерирующее оборудование мощностью от 1,5 кВт до 20 МВт. Наряду с низкотемпературными и конденсационными котлами, работающими на газе и жидком топливе, в ассортименте продукции есть котлы, работающие на древесине, когенерационные установки, тепловые насосы, гелиоустановки, технологии и оборудование для производства биогаза, системы управления и диспетчеризации котельных.

Завод по производству котлов Vitomax в г. Миттенвальде

Фирма форсирует дальнейшее развитие современных технологий и усиленно работает над поиском новых решений. Главной целью является еще более экономичное потребление жидкого топлива и газа, а также эффективное использование возобновляемых источников энергии.

В сегменте котлов большой мощности (серия Vitomax) мы предлагаем низкотемпературные и высокотемпературные водогрейные котлы мощностью от 0,65 до 20 МВт, а также паровые котлы низкого и высокого давления производительностью до 26 т/ч, изготавливаемые на нашем заводе в г. Миттенвальде (Германия). Промышленные котлы Vitomax благодаря особенностям конструкции и системному подходу к оснащению вспомогательным оборудованием предлагают лучшие технические решения в соответствии с индивидуальными пожеланиями каждого потребителя. Множество инновационных решений и исполнений котлов Vitomax, многолетний опыт эксплуатации и постоянное совершенствование продукции обеспечивают высокое качество, надежность, экономичность и экологическую чистоту при эксплуатации.

Промышленное оборудование Viessmann – это оптимально подобранное основное и вспомогательное оборудование котельной, включая:

- котлы
- горелки с компонентами для подвода топлива
- экономайзеры из черной и нержавеющей стали
- устройства контроля и безопасности
- системы автоматического управления
- деаэраторы
- компоненты конденсатного хозяйства
- водоподготовку, насосы и теплообменники
- сепараторы непрерывной продувки
- охладители стоков
- расширительные баки
- установки поддержания давления
- другие необходимые компоненты котельной

Представленность фирмы на рынке
Фирма Viessmann официально представлена в Украине (центральный офис и склад в Киеве; региональные бюро и склады в Донецке, Львове, Одессе, Харькове; 12 региональных менеджеров; общее количество сотрудников – более 70 человек).

Гарантийные обязательства
Предоставляемый фирмой Viessmann гарантийный срок составляет 24 месяца с даты ввода оборудования в эксплуатацию, но не более 27 месяцев с момента поставки.

Склад запасных частей для котлов в Украине
Фирма Viessmann имеет на складе в Киеве основные запасные части и расходные материалы для обеспечения надежности эксплуатации котлов и гарантированного получения пара для технологических процессов.

Квалифицированные технические специалисты
Фирма Viessmann имеет в своем штате специально подготовленных и обученных специалистов, осуществляющих технические консультации, шеф-монтажные работы и оказывающих помощь при пусконаладке. Причем данные работы выполняются бесплатно. Во всех региональных представительствах имеется соответствующий технический специалист

Обучение персонала котельной
При вводе оборудования в эксплуатацию технические специалисты фирмы Viessmann проводят бесплатный детальный инструктаж персонала по вопросам эксплуатации оборудования. Кроме того, есть возможность пройти дополнительное обучение в рамках действующей Академии Viessmann в Украине.

Комплексный подход при решении задач обеспечения потребителя теплом и паром
Поставка необходимого вспомогательного оборудования, включая водоподготовку и деаэрацию, а также паровых котельных паропроизводительностью до 76 т/ч в модульном исполнении (продукт Vitosteam).

Предоставляемая с оборудованием документация для ввоза его в Украину, монтажа, сдачи котельной органам котлонадзора и дальнейшей эксплуатации (на русском/украинском языке)

Технические паспорта и инструкции. Комплект технической документации
Технические паспорта на оборудование и комплектующие. Инструкции по монтажу, эксплуатации и техническому обслуживанию поставляемого оборудования. Паспорта на котлы и экономайзеры, оформленные согласно украинским требованиям и правилам ДНАОП 0.00-108-94 и ДНАОП 0.00-126-96.

Сборочные чертежи и расчеты на прочность
Чертежи котлов и экономайзеров, технологическая карта сварных соединений. Расчеты на прочность (с расчетными формулами и графическим сопровождением).

Сертификаты качества
Сертификат соответствия, выданный Объединением технического надзора Германии TÜV. Сертификат соответствия УкрСЕПРО.

Паспорта предохранительных клапанов и схемы электрощитов
Паспорта предохранительных клапанов с указанием технических параметров и пропускной способности. Схемы электрощитов котла (цепи управления и безопасности, силовая часть, внешние клеммные подключения с указанием типов кабелей).

Экспертные заключения
Заключение государственной санитарно-эпидемиологической экспертизы на соответствие оборудования санитарно-гигиеническим требованиям Украины. Экспертное заключение Государственной инспекции по энергосбережению Украины на применение Товара в Украине.

Конструктивные особенности и преимущества паровых котлов Vitomax

Широкие проходы между жаровыми трубами котла
Широкие проходы между дымогарными трубами обеспечивают высокую эксплуатационную надежность и длительный срок службы. Расстояния между дымогарными трубами превышают минимальные ограничения, накладываемые нормами FDBR.

Большое водонаполнение и паровое пространство котла
Большое водонаполнение обеспечивает эффективный теплосъем за счет только естественной циркуляции. Эти же факторы приводят к пониженной чувствительности к наличию шлама в котловой воде, более длительному времени работы горелки при меньшем количестве запусков, уменьшению вредных выбросов, уменьшению потерь теплоты. Большое паровое пространство и большая площадь зеркала испарения в сочетании с эффективным каплеуловителем повышают качество пара (высокая степень сухости пара).

Трехходовая система газоходов
Трехходовая система газоходов котлового блока при низкой теплонапряженности камеры сгорания (<1,4 МВт/м^3) обеспечивает минимальную тепловую нагрузку на поверхность металла, что способствует увеличению срока службы котла, а также минимальное выделение окислов азота. Отсутствуют ограничения по минимальной паропроизводительности.

Эффективная теплоизоляция
Незначительные теплопотери за счет эффективной теплоизоляции толщиной 120 мм в стандартном исполнении (возможно исполнение котла с большей толщиной изоляции) и водяного охлаждения передней стенки. Теплоизолирован и выходной коллектор отходящих газов.
Используемая высокоэффективная и легкая тепловая изоляция, контактирующая с продуктами сгорания, обеспечивает небольшой вес дверец для чистки тракта дымовых газов.

Высокий КПД и низкое аэродинамическое сопротивление
КПД котла с экономайзером достигает 95% за счет конструктивных особенностей и эффективной теплоизоляции. Дымогарные трубы в передней и задней поворотных камерах развальцованы и обварены специальным образом, что повышает их долговечность, а также позволяет снизить аэродинамическое сопротивление котла и термическую напряженность сварного шва, а значит продлить срок службы котла.

Проходная площадка по верхней части котла
Проходная площадка по верхней части котла, входящая в комплект поставки, облегчает монтаж и обслуживание котла, а также предохраняет теплоизоляцию от повреждений. Для защиты котла от механических повреждений при транспортировке и монтаже котел помещен в защитную обрешетку.

Удобство при техническом обслуживании
Удобство при техническом обслуживании благодаря наличию поворотных дверец больших размеров, облегчающих чистку газоходов и не требующих для их открытия демонтажа горелки или ее компонентов. Наличие большого количества лючков и лаза для доступа к паро-водяному пространству котла.

Электрощит управления
Электрощит управления Vitocontrol обеспечивает полностью автоматическую работу котла и функции безопасности, а также управление всеми компонентами котлоагрегата. Все электрощиты изготавливаются на основе контроллеров нового поколения SIEMENS S7 с сенсорным графическим дисплеем, обеспечивающих надежность эксплуатации и наглядность представления информации о работе котла.

Сертифицированный производитель и сварочное предприятие
Фирма Viessmann является сертифицированным производителем и сварочным предприятием, имеющим высококвалифицированный персонал для сварочных работ и их контроля, а также внедренную систему менеджмента качества DIN EN ISO 9001. Особое внимание уделяется качеству подготовки, исполнению и контролю сварного соединения.

Конструкция котлового блока
Конструкция котлового блока и обшивки котла выполнены таким образом, что горелка крепится не на дверцу котла, а непосредственно к корпусу котла, что облегчает доступ к поверхностям нагрева и позволяет получить более жесткую конструкцию котла в сборе с горелкой.

Срок службы котлов
Котлы серии Vitomax проектируются, изготовляются и оснащаются, исходя из расчетной длительности эксплуатации 20 лет без ремонта (требуется только сервисное обслуживание один раз в год). При соблюдении условий эксплуатации котлов срок службы может быть больше указанного периода.

Технический аудит при изготовлении
Котлы серии Vitomax 200, их оснащение, технический аудит при изготовлении полностью отвечают всем требованиям и стандартам – как немецким, так и украинским. Причем всякий раз, без каких-либо скидок на национальную специфику, на фирме Viessmann всегда придерживаются требований более строгого норматива, будь то украинский или европейский.

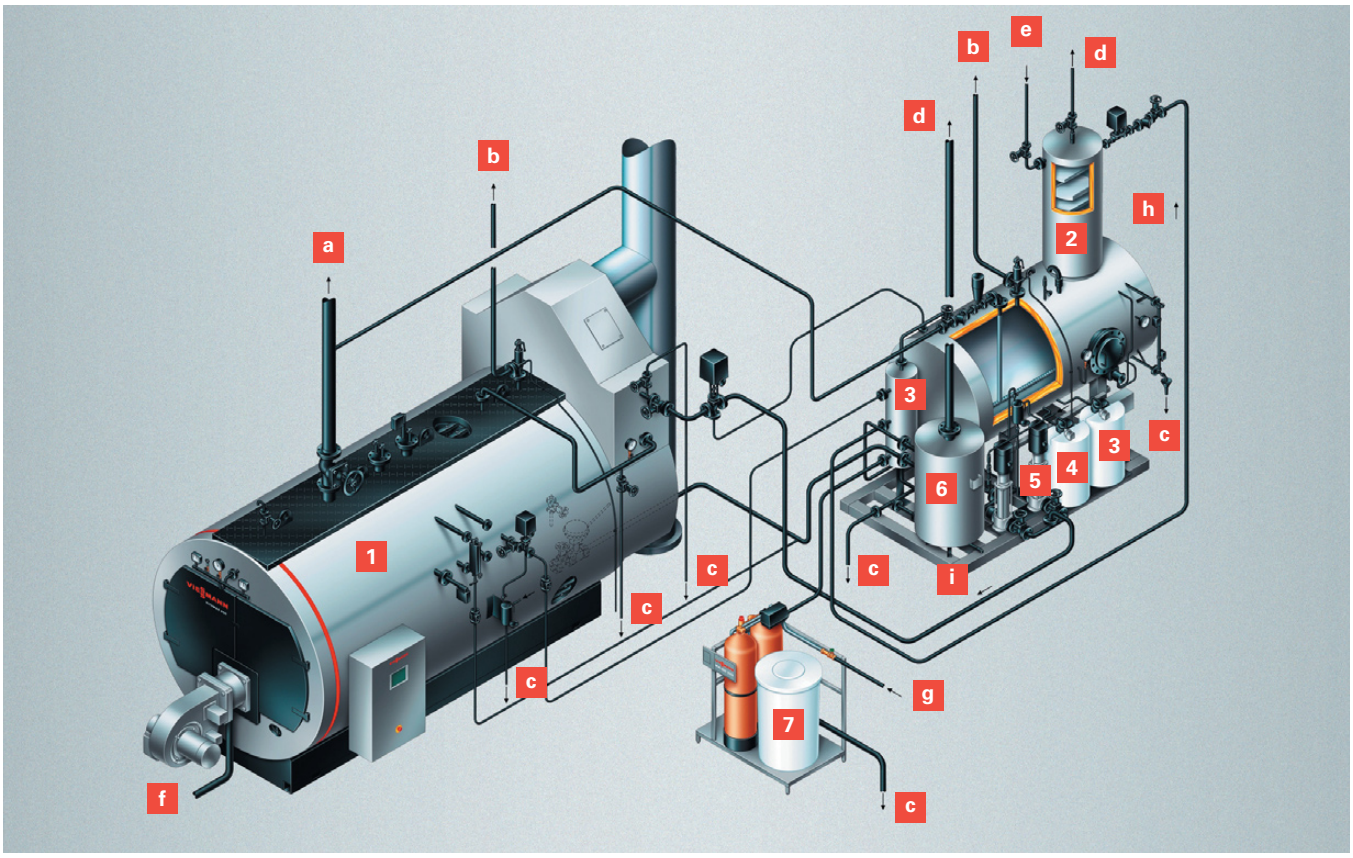

1 Паровой котел с интегрированным экономайзером и горелкой
2 Термический деаэратор
3 Сепаратор непрерывной продувки
4 Дозирующие станции корректировки качества воды
5 Питательные насосы
6 Охладитель стоков
7 Химическая водоподготовка

a Паропровод к потребителю
b Предохранительные клапаны
c Воздушники и дренажи
d Выпар
e Отвод конденсата
f Трубопровод подачи топлива
g Трубопровод сырой воды
f Трубопровод химочищенной воды
i Трубопровод питательной воды

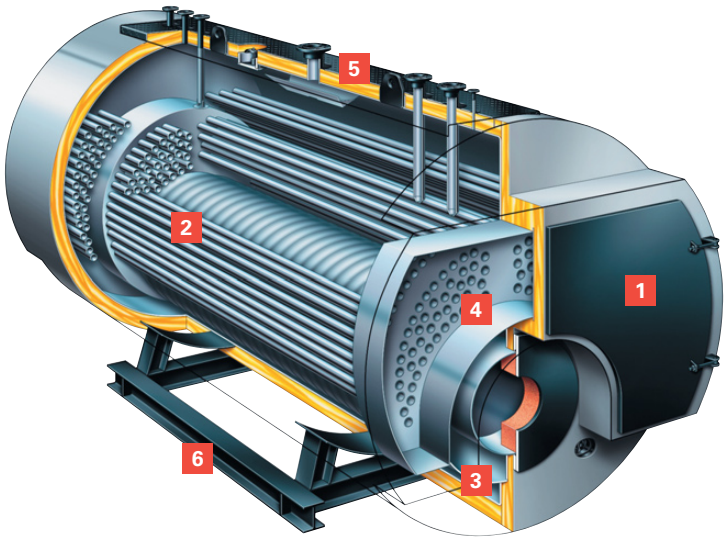

Vitomax 200-HS

1 Полноповоротная дверца
2 Жаровые трубы с широкими проходами
3 Водоохлаждаемая передняя стенка
4 Передняя поворотная камера с заглубленными сварными швами
5 Сепаратор (осушитель пара)
6 Опоры различной длины и ширины

Программа поставок котлов большой мощности Vitomax и вспомогательного оборудования

Стальные жаротрубные котлы, работающие на жидком и газообразном топливе

Низкотемпературные водогрейные котлы (до 115 °C)

Vitomax 100-LW
Vitomax 200-LW
Vitomax 300-LT

Мощность . . . . . 650 – 20 000 кВт
Допустимое рабочее давление . . . . . 6 – 16 бар
КПД котла . . . . . 94 – 95%

Высокотемпературные водогрейные котлы (до 205 °C)

Vitomax 200-HW

Мощность . . . . . 460 – 16 400 кВт
Допустимое рабочее давление . . . . . 6 – 25 бар
КПД котла с экономайзером . . . . . до 93 – 96%

Паровые котлы низкого давления (до 0,7 бар)

Vitoplex 100-LS
Vitomax 200-LS

Паропроизводительность . . . . . 260 – 5000 кг/час
КПД котла с экономайзером . . . . . до 93 – 95%

Паровые котлы высокого давления (свыше 0,7 бар)

Vitomax 100-HS
Vitomax 200-HS
Vitomax 300-HS

Паропроизводительность . . . . . 500 – 26 000 кг/час
Допустимое рабочее давление . . . . . 6 – 30 бар
КПД котла с экономайзером . . . . . до 93 – 95%

Котлы-утилизаторы

Vitomax 200-RW
Vitomax 200-RS

Исполнение: паровые и водогрейные; с дополнительной горелкой или без нее
Назначение: утилизация теплоты продуктов сгорания или отходящих газов

Объемный расход
отходящих газов . . . . . 1 000 – 80 000 м³н/час
Максимальная температура газов . . . . . до 600 °C

Вспомогательное оборудование
Комплектующие для паровых котлов, горелки, экономайзеры, системы контроля и управления, водоподготовка, деаэраторы, сепараторы, охладители стоков, компоненты конденсатного хозяйства, теплообменники, насосы и другое оборудование, применяемое в промышленных котельных.

В Украине с промышленными котлами Vitomax работают
более 60 водогрейных котельных установленной мощностью свыше 910 МВт
и более 90 паровых котельных установленной паропроизводительностью свыше 460 т/ч

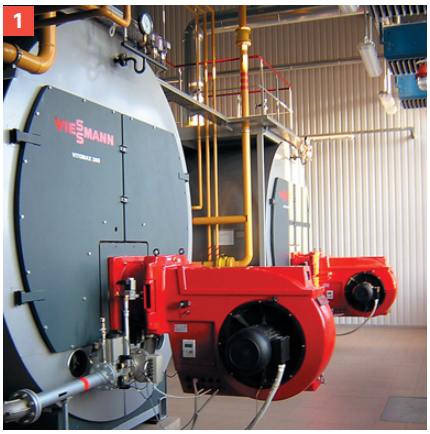

1 **Радомышльский пивзавод (г Радомышль, Житомирская обл.)**
(1 x Vitomax 200-HS 6,0 т/ч 13 бар + 2 x Vitomax 200-HS 10,0 т/ч 13 бар)

2 **Фабрика банкнотной бумаги НБУ (г. Малин, Житомирская обл.)**
(2 x Vitomax 200-RS 4,8 т/ч 16 бар (котел-утилизатор) + 1 x Vitomax200-HS 4,0 т/ч 16 бар)

3 **Текстильное предприятие ЗАО «Тиротекс» (г Тирасполь, ПМР)**
(3 x Vitomax 200-HS 25 т/ч 10 бар + 3 x Vitomax 200-RS 5,3 т/ч 10 бар (котел-утилизатор)

4 **ООО «Катеринопольский элеватор» (с. Ерки, Черкасская обл.) – ОАО «Мироновский хлебопродукт»**
(1 x Vitomax 200-HS 7 т/ч 13 бар + 2 x Vitomax 200-HS 10 т/ч 16 бар)

5 **Шинный завод ЗАО «Росава» (г. Белая Церковь, Киевская обл.)**
(2 x Vitomax 200-HS 12 т/ч 22 бар)

VIESSMANN
climate of innovation

ООО «Виссманн»
г. Киев тел.: (044) 363 98 41
г. Львов тел.: (032) 241 93 52
г. Одесса тел.: (0482) 32 90 52
г. Харьков тел.: (057) 704 31 20
www.viessmann.ua

04/2012

Материалы защищены авторским правом.
Копирование или иное использование исключительно по предварительному соглашению.
Оставляем за собой право на внесение изменений.