Контроллеры гелиоустановок

Модуль управления гелиоустановкой, тип SM1	Vitosolic 100	Vitosolic 200
Функциональный модуль расширения в корпусе, для настенного монтажа – Электронный регулятор разности температур для бивалентного приготовления горячей воды и для поддержки отопления помещений гелиоколлекторами в сочетании с водогрейным котлом – Управление и индикация посредством контроллера водогрейного котла	Электронный контроллер с управлением по разности температур для установок с бивалентным режимом приготовления горячей воды, оборудованных гелиоколлекторами и водогрейными котлами	Электронный контроллер с управлением по разности температур для максимум четырех потребителей в следующих установках, оборудованных гелиоколлекторами и водогрейными котлами: – бивалентное приготовление горячей воды с бивалентным емкостным водонагревателем или несколькими емкостными водонагревателями – бивалентное приготовление горячей воды и подогрев воды в плавательном бассейне – бивалентное приготовление горячей воды и поддержка отопления помещений – Большие термические установки

9.1 Модуль управления гелиоустановкой, тип SM1, № заказа 7429 073

Технические данные

Конструкция

В состав модуля управления гелиоустановкой входят:
- электронная система
- клеммы для подключения:
  - 4 датчиков
  - насоса контура гелиоустановки
  - шины KM-BUS
  - подключения к сети (выполняется монтажной организацией)
- PWM-выход для управления насосом контура гелиоустановки
- 1 реле для переключения одного насоса или клапана

Датчик температуры коллектора
Для подключения в приборе.
Удлинение соединительного кабеля монтажной фирмой:
- 2-жильный кабель длиной макс. 60 м и поперечным сечением медного провода 1,5 мм^2
- Запрещается прокладка кабеля вместе с кабелями на 230/400 В

Длина кабеля	2,5 м
Вид защиты	IP 32 согласно EN 60529, обеспечить при монтаже
Тип датчика	NTC 20 кОм при 25 °C
Допустимая температура окружающего воздуха	
– в режиме работы	от –20 до +200 °C
– при хранении и транспортировке	от –20 до +70 °C

Датчик температуры накопительной емкости
Для подключения в приборе.
Удлинение соединительного кабеля монтажной фирмой:
- 2-жильный кабель с максимальной длиной 60 м и поперечным сечением медного провода 1,5 мм^2
- Запрещается прокладка кабеля вместе с кабелями на 230/400 В

Длина кабеля	3,75 м
Вид защиты	IP 32 согласно EN 60529, обеспечить при монтаже
Тип датчика	NTC 10 кОм при 25 °C
Допустимая температура окружающего воздуха	
– в режиме работы	от 0 до +90 °C
– при хранении и транспортировке	от –20 до +70 °C

В установках с емкостными водонагревателями Viessmann датчик температуры емкостного водонагревателя устанавливается в ввинчиваемом уголке (см. раздел "Технические данные" для соответствующего емкостного водонагревателя и раздел "Принадлежности для монтажа") в обратной магистрали греющего контура.

Функции
- Включение и выключение насоса контура гелиоустановки
- Электронный ограничитель температуры в емкостном водонагревателе (защитное отключение при 90 °C)
- Защитное отключение коллекторов
- Контроллер для поддержки отопления в сочетании с многовалентной буферной емкостью отопительного контура
- Контроллер для отопления двух потребителей посредством одной коллекторной панели
- Переключение дополнительного насоса или клапана посредством реле
- Вторая регулировка по разности температур или термостатная функция
- Регулировка частоты вращения насоса контура гелиоустановки с управлением волновыми пакетами или насос контура гелиоустановки с входом PWM (фирмы Grundfos)
- Подавление догрева емкостного водонагревателя при нагреве водогрейным котлом (возможна дополнительная функция для приготовления горячей воды)
- Подавление режима догрева емкостного водонагревателя при нагреве водогрейным котлом при поддержке отопления
- Ступень подогрева гелиоустановкой (при использовании емкостных нагревателей общим объемом ≥ 400 l)
- Балансирование мощности и система диагностики

Технические характеристики

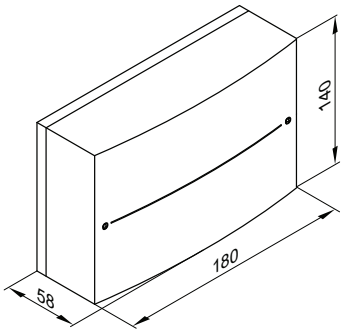

Сетевое напряжение	230 В~
Сетевая частота	50 Гц
Номинальный ток	2 A
Потребляемая мощность	1,5 Вт
Класс защиты	I
Вид защиты	IP 20 согласно EN 60529, обеспечить при монтаже
Принцип действия	тип 1B согласно EN 60730-1
Допустимая температура окружающей среды	
– в режиме работы	от 0 до +40 °C, использование в жилых помещениях и в котельных (при нормальных окружающих условиях)
– при хранении и транспортировке	от –20 до +65 °C
Номинальная нагрузочная способность релейных выходов	
– Полупроводниковое реле 1	1 (1) A, 230 В~
– Реле 2	1 (1) A, 230 В~
– Всего	макс. 2 A

Состояние при поставке

- Модуль управления гелиоустановкой, тип SM1
- Датчик температуры накопительной емкости
- Датчик температуры коллектора

Проверенное качество

CE Знак CE в соответствии с действующими директивами Европейского Союза

9.2 Vitosolic 100, тип SD1, № заказа Z007 387

Технические данные

Конструкция
В состав контроллера входят:
- электронная система
- цифровое индикаторное табло
- клавиши настройки
- клеммы для подключения:
  – датчиков
  – насоса контура гелиоустановки
  – шины KM-BUS
  – подключения к сети (выполняется монтажной организацией)
- PWM-выход для управления насосом контура гелиоустановки
- реле для включения и выключения насосов и клапанов

В комплект поставки входят датчик температуры коллектора и датчик температуры емкостного водонагревателя.

Датчик температуры коллектора
Для подключения в приборе.
Удлинение соединительного кабеля монтажной фирмой:
- 2-жильный кабель длиной макс. 60 м и поперечным сечением медного провода 1,5 мм^2
- Запрещается прокладка кабеля вместе с кабелями на 230/400 В

Длина кабеля	2,5 м
Степень защиты	IP 32 согласно EN 60529, обеспечить при монтаже
Тип датчика	NTC 20 кОм при 25 °C
Допустимая температура окружающего воздуха	
– в рабочем режиме	от –20 до +200 °C
– при хранении и транспортировке	от –20 до +70 °C

Датчик температуры накопительной емкости
Для подключения в приборе.
Удлинение соединительного кабеля монтажной фирмой:
- 2-жильный кабель с максимальной длиной 60 м и поперечным сечением медного провода 1,5 мм^2
- Запрещается прокладка кабеля вместе с кабелями на 230/400 В

Длина кабеля	3,75 м
Степень защиты	IP 32 согласно EN 60529, обеспечить при монтаже
Тип датчика	NTC 10 кОм при 25 °C
Допустимая температура окружающего воздуха	
– в рабочем режиме	от 0 до +90 °C
– при хранении и транспортировке	от –20 до +70 °C

В установках с емкостными водонагревателями Viessmann датчик температуры емкостного водонагревателя устанавливается в ввинчиваемом уголке (см. раздел "Технические данные" для соответствующего емкостного водонагревателя и раздел "Принадлежности для монтажа") в обратной магистрали греющего контура.

Функции
- Включение и выключение насоса контура гелиоустановки для приготовления горячей воды или подогрева воды в плавательном бассейне
- Электронный ограничитель температуры в емкостном водонагревателе (защитное отключение при 90 °C)
- Защитное отключение коллекторов

Указание по термической дезинфекции и подавлению режима догрева водогрейным котлом
*В установках с контроллером Vitotronic и шиной KM-BUS возможны подавление режима догрева водогрейным котлом **и** термическая дезинфекция.*
В установках с дополнительными контроллерами Viessmann возможно только подавление режима догрева посредством водогрейного котла.

Прочие функции см. в разделе "Функции".

Технические характеристики

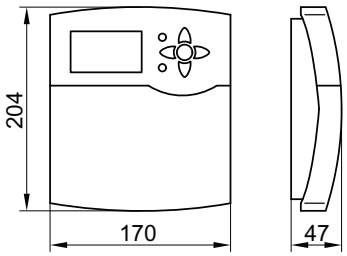

Номинальное напряжение	230 В~
Сетевая частота	50 Гц
Номинальный ток	4 А
Потребляемая мощность	2 Вт (в дежурном режиме 0,7 Вт)
Класс защиты	II
Степень защиты	IP 20 согласно EN 60529, обеспечить при монтаже
Принцип действия	тип 1B согласно EN 60730-1
Допустимая температура окружающей среды	
– в рабочем режиме	от 0 до +40 °C, использование в жилых помещениях и в котельных (при нормальных окружающих условиях)
– при хранении и транспортировке	от –20 до +65 °C
Номинальная нагрузочная способность релейных выходов	
– Полупроводниковое реле 1	0,8 А
– Реле 2	4(2) А, 230 В~
– итого	макс. 4 А

Состояние при поставке

- Vitosolic 100, тип SD1
- Датчик температуры накопительной емкости
- Датчик температуры коллектора

Проверенное качество

CE Знак CE в соответствии с действующими директивами Европейского Союза

9.3 Vitosolic 200, тип SD4, № заказа Z007 388

Технические данные

Конструкция
В состав контроллера входят:
- электронная система
- цифровое индикаторное табло
- клавиши настройки
- клеммы для подключения:
  – датчиков
  – фотоэлектрического элемента
  – насосов
  – входов импульсного счетчика для подключения волюмометров
  – шины KM-BUS
  – устройств сигнала общей неисправности
  – шины V для регистратора данных и/или большого дисплея
  – подключения к сети (выполняется монтажной организацией)
- PWM-выходы для управления насосами контуров гелиоустановки
- реле для включения и выключения насосов и клапанов

В комплект поставки входят датчик температуры коллектора, датчик температуры емкостного водонагревателя и датчик температуры бассейна/буферной емкости греющего контура.

Датчик температуры коллектора
Для подключения в приборе.
Удлинение соединительного кабеля монтажной фирмой:
- 2-жильный кабель с максимальной длиной 60 м и поперечным сечением медного провода 1,5 мм^2
- Запрещается прокладка кабеля вместе с кабелями на 230/400 В

Длина кабеля	2,5 м
Степень защиты	IP 32 согласно EN 60529, обеспечить при монтаже
Тип датчика	NTC 20 кОм при 25 °C
Допустимая температура окружающего воздуха	
– в рабочем режиме	от –20 до +200 °C
– при хранении и транспортировке	от –20 до +70 °C

Датчик температуры емкостного водонагревателя или датчик температуры (буферная емкость воды плавательного бассейна/греющего контура)
Для подключения в приборе.
Удлинение соединительного кабеля монтажной фирмой:
- 2-жильный кабель с максимальной длиной 60 м и поперечным сечением медного провода 1,5 мм^2
- Запрещается прокладка кабеля вместе с кабелями на 230/400 В

Длина кабеля	3,75 м
Степень защиты	IP 32 согласно EN 60529, обеспечить при монтаже
Тип датчика	NTC 10 кОм при 25 °C
Допустимая температура окружающего воздуха	
– в рабочем режиме	от 0 до +90 °C
– при хранении и транспортировке	от –20 до +70 °C

В установках с емкостными водонагревателями Viessmann датчик температуры емкостного водонагревателя устанавливается в ввинчиваемом уголке (см. раздел "Технические данные" для соответствующего емкостного водонагревателя и раздел "Принадлежности для монтажа") в обратной магистрали греющего контура.
При использовании датчика температуры (плавательного бассейна) для регистрации температуры воды в плавательном бассейне можно установить имеющуюся в качестве принадлежности погружную гильзу из нержавеющей стали непосредственно в обратный трубопровод плавательного бассейна.

Функции
- Включение и выключение насосов контуров гелиоустановки для приготовления горячей воды и/или подогрева воды в плавательном бассейне или других потребителей
- Электронный ограничитель температуры в емкостном водонагревателе (защитное отключение при 90 °C)
- Защитное отключение коллекторов
- Приготовление горячей воды **и** подогрев воды в плавательном бассейне:
  по выбору приоритетное приготовление горячей воды. Во время подогрева воды в плавательном бассейне (потребитель с низкой заданной температурой) происходит отключение циркуляционного насоса в зависимости от времени, чтобы установить, возможен ли догрев емкостного водонагревателя (потребитель с более высокой заданной температурой). Если емкостный водонагреватель подогрет или если температура теплоносителя недостаточна для нагрева емкостного водонагревателя, продолжается подогрев воды в плавательном бассейне.
- Приготовление горячей воды **и** нагрев теплоносителя с помощью буферной емкости греющего контура:
  Вода в буферной емкости нагревается солнечной энергией. Посредством воды буферной емкости происходит нагрев воды в контуре водоразбора ГВС. Когда температура в буферной емкости греющего контура превысит температуру воды в обратной магистрали греющего контура на заданную величину, переключается 3-ходовой клапан, и вода из обратной магистрали греющего контура через буферную емкость греющего контура подается в водогрейный котел.

Прочие функции см. в разделе "Функции".

Технические характеристики

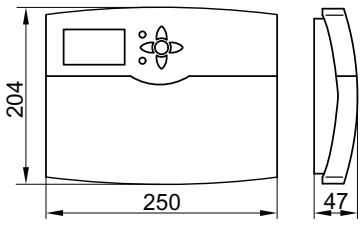

5829 440 GUS

Номинальное напряжение	230 В~
Сетевая частота	50 Гц
Номинальный ток	6 А
Потребляемая мощность	6 Вт (в дежурном режиме 0,9 Вт)
Класс защиты	II
Степень защиты	IP 20 согласно EN 60529, обеспечить при монтаже
Принцип действия	тип 1B согласно EN 60730-1
Допустимая температура окружающей среды	
– в рабочем режиме	от 0 до +40 °C, использование в жилых помещениях и в котельных (при нормальных окружающих условиях)
– при хранении и транспортировке	от –20 до +65 °C

Номинальная нагрузочная способность релейных выходов	
– полупроводниковые реле 1 - 6	0,8 А
– Реле 7	4(2) А, 230 В~
– итого	макс. 6 А

Состояние при поставке

- Vitosolic 200, тип SD4
- 2 датчика температуры емкостного водонагревателя
- Датчик температуры коллектора

Проверенное качество

CE Знак CE в соответствии с действующими директивами Европейского Союза