LAS (Luft-Abgas-System), система “воздух/продукты сгорания” **закрытая камера сгорания**	**Модульный размер (∅ мм)** **60/100**		**Гр.мат. 20**
Для прохода через наружную стену (тип C_{12x}) (соблюдать местные государственные предписания). Конструктивный блок Система удаления продуктов сгорания через наружную стену в сборе с котлом Vitopend прошла испытания и сертифицирована по CE. Поэтому при проходе через наружную стену допускается использование только этой системы удаления продуктов сгорания вместе с Vitopend; соблюдать указания по монтажу и подбору оборудования.			
① **Проход через наружную стену** имеет в составе: ■ проход через наружную стену (включая стеновые диафрагмы) ■ присоединительное колено при модульном размере 60/100 мм или присоединительный элемент котла с встроенным конденсатосборником и колено LAS (87) при модульном размере 80/125 мм	7194 844 **67,—**		№ заказа **евро**
или **Проход через наружную стену** (коаксиальный) против обледенения	7246 579 **94,—**		№ заказа **евро**
② **Труба LAS** 1 м длиной (укорачиваемая)	7194 841 **30,—**		№ заказа **евро**
0,5 м длиной (укорачиваемая)	7194 842 **26,—**		№ заказа **евро**
③ **Защитная решетка** в случае выхода продуктов сгорания вблизи транспортных путей	7337 276 **48,—**		№ заказа **евро**
Колено LAS 90°	7194 836 **26,—**		№ заказа **евро**
45° (2 шт.)	7194 837 **45,—**		№ заказа **евро**
Элемент с ревизией LAS, прямой	7194 833 **101,—**		№ заказа **евро**
Колено с ревизией, 90°	7194 834 **101,—**		№ заказа **евро**
Конденсатосборник LAS (горизонтальный)	7194 846 **47,—**		№ заказа **евро**
Воронка слива конденсата	7179 307 **31,—**		№ заказа **евро**

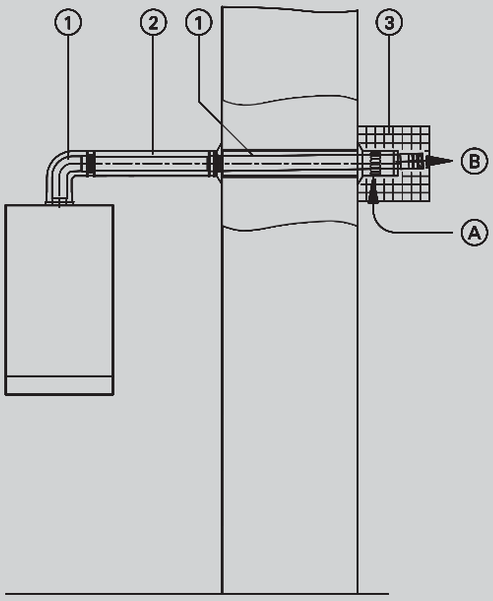

Ⓐ Приточный воздух
Ⓑ Продукты сгорания

5.4

VITOPEND 100-W, 222-W

Система удаления продуктов сгорания
– **за**крытая камера сгорания
– коаксиальный алюминиевый канал системы “воздух/продукты сгорания” (LAS) ∅ 60/100 мм

LAS (Luft-Abgas-System), система “воздух/продукты сгорания” **для режима эксплуатации с забором воздуха для горения извне** **модульный размер ∅ 60/100 мм**		**Гр.мат. 20**
Для подключения на наружной стене (тип C_{12x}) (соблюдать местные государственные предписания). Конструктивный блок Система удаления продуктов сгорания для подключения на наружной стене в сборе с термоблоком Vitopend прошла испытания и сертифицирована по CE. Поэтому при подключении на наружной стене допускается использование только этой системы удаления продуктов сгорания вместе с Vitopend; соблюдать указания по монтажу и подбору оборудования.		
① **Присоединительный отвод котла** (коаксиальный) ∅ 60/100 мм (заказать дополнительно)	7194 858 **32,—**	№ заказа **евро**
② **Подключение на наружной стене** (∅ 60/100 мм) (включая стеновые диафрагмы)	7194 843 **48,—**	№ заказа **евро**

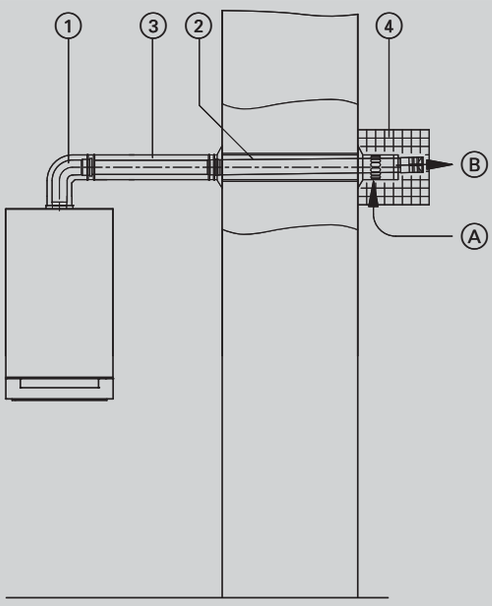

Ⓐ Приточный воздух
Ⓑ Продукты сгорания

5.4

5829 732 UA

LAS (Luft-Abgas-System), система “воздух/продукты сгорания”

закрытая камера сгорания
модульный размер ∅ 80/80 мм – параллельная система “воздух-продукты сгорания”

Гр.мат. 20

Для прохода через наружную стену (тип C_{12}) (соблюдать местные государственные предписания).

Конструктивный блок
Система удаления продуктов сгорания для подключения на наружной стене в сборе с котлом Vitopend прошла испытания и сертифицирована по CE. Поэтому при подключении на наружной стене допускается использование только этой системы удаления продуктов сгорания вместе с Vitopend; соблюдать указания по монтажу и подбору оборудования.

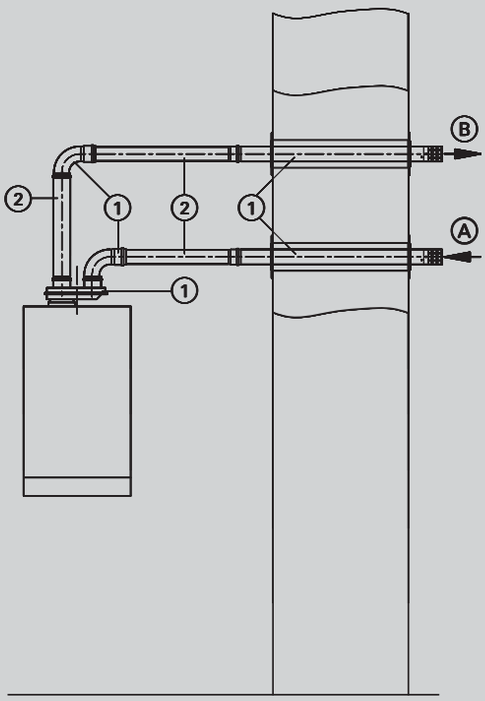

Ⓐ Приточный воздух
Ⓑ Продукты сгорания

① **Параллельный проход через наружную стену** имеет в составе: ■ присоединительный элемент котла (параллельный) с ∅ 60/100 на ∅ 80/80 мм ■ проход через наружную стену (∅ 80 мм) системы “воздух-продукты сгорания” ■ колено, 90° (2 шт.) ■ конденсатосборник ⟨∅ 80 мм)	7246 542 **188,—**	№ заказа **евро**
② **Труба** (∅ 80 мм)		
1 м длиной (укорачиваемая)	7198 580 **23,—**	№ заказа **евро**
0,5 м длиной (укорачиваемая)	7198 581 **17,—**	№ заказа **евро**
Колено (∅ 80 мм)		
90°	7198 578 **17,—**	№ заказа **евро**
45° (2 шт.)	7198 579 **30,—**	№ заказа **евро**
Колено с ревизией, прямой	7197 777 **58,—**	№ заказа **евро**
Воронка слива конденсата	7179 307 **31,—**	№ заказа **евро**

VITOPEND 100-W, 222-W

Система удаления продуктов сгорания
– **за**крытая камера сгорания
– параллельный алюминиевый канал системы “воздух/продукты сгорания” (LAS) ∅ 80/80 мм

LAS (Luft-Abgas-System), система “воздух/продукты сгорания” **для режима эксплуатации с забором воздуха для горения извне** **модульный размер ∅ 80/80 мм – параллельный отводяще-подводящий вентиляционный канал**		**Гр.мат. 20**
Для подключения на наружной стене (тип C_{12}) (соблюдать местные государственные предписания). Конструктивный блок Система удаления продуктов сгорания для подключения на наружной стене в сборе с термоблоком Vitopend прошла испытания и сертифицирована по CE. Поэтому при подключении на наружной стене допускается использование только этой системы удаления продуктов сгорания вместе с Vitopend; соблюдать указания по монтажу и подбору оборудования.		
① **Присоединительный элемент котла** (параллельный) с ∅ 60/100 на ∅ 80/80 мм (должен быть включен в спецификацию заказа)	7194 859 **53,—**	№ заказа **евро**
④ **Подключение на наружной стене** (∅ 80 мм) отводяще-подводящей вентиляционной системы	7198 585 **61,—**	№ заказа **евро**
■ **Конденсатосборник**, вертикальный (∅ 80 мм)	7198 577 **21,—**	№ заказа **евро**
■ **Конденсатосборник**, горизонтальный (∅ 80 мм)	7176 624 **58,—**	№ заказа **евро**

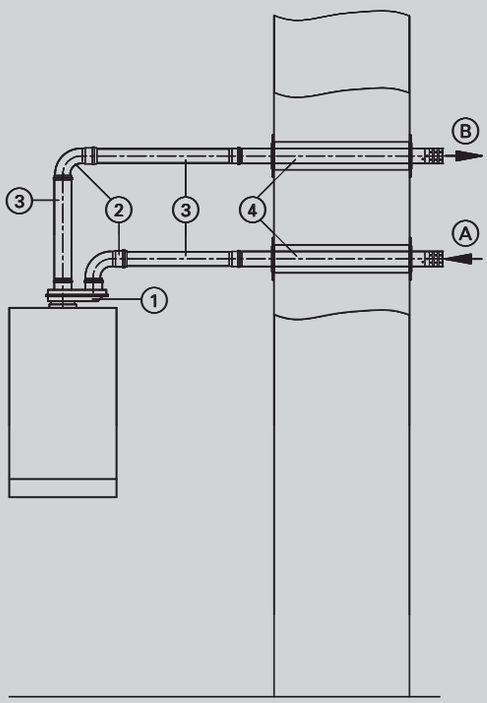

Ⓐ Приточный воздух
Ⓑ Продукты сгорания

5.4

5829 732 UA

LAS (Luft-Abgas-System), система “воздух/продукты сгорания”

закрытая камера сгорания
модульный размер ∅ 80/80 мм – параллельная система “воздух-продукты сгорания”

Гр.мат. 20

Для вертикального прохода через кровлю и притоке воздуха через наружную стену (тип C_{52}) (соблюдать местные государственные предписания).

Конструктивный блок
Система удаления продуктов сгорания для вертикального прохода через кровлю в сборе с котлом Vitopend прошла испытания и сертифицирована по CE. Поэтому при вертикальном проходе через кровлю допускается использование только этой системы удаления продуктов сгорания вместе с Vitopend; соблюдать указания по монтажу и подбору оборудования.

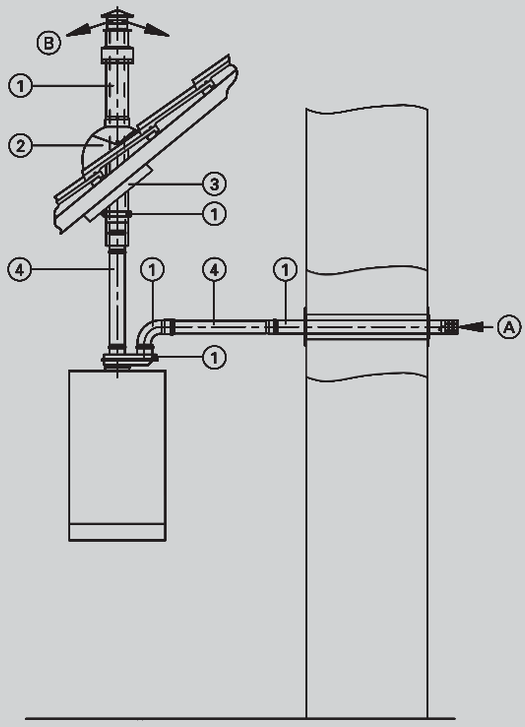

Ⓐ Приточный воздух
Ⓑ Продукты сгорания

① **Проход через наружную стену и параллельный проход через кровлю** имеет в составе: ■ присоединительный элемент котла (параллельный) с ∅ 60/100 на ∅ 80/80 мм ■ патрубок подсоединения приточного воздуховода на наружной стене (∅ 80 мм) ■ колено, 90 (∅ 80 мм) ■ крепежный хомут (∅ 125 мм) ■ конденсатосборник (∅ 80 мм) ■ вертикальный проход через кровлю (∅ 80 мм)		
– черного цвета	7246 553 **283,—**	№ заказа **евро**
– черепично красного цвета	7246 554 **290,—**	№ заказа **евро**
② **Универсальная голландская черепица** черного цвета	7338 644 **35,—**	№ заказа **евро**
черепично красного цвета или	7183 692 **35,—**	№ заказа **евро**
Парапет плоской крыши	7338 645 **23,—**	№ заказа **евро**
③ **Универсальные защитные диафрагмы**	7185 140 **65,—**	№ заказа **евро**
④ **Труба** (∅ 80 мм) 1 м длиной (укорачиваемая)	7198 580 **23,—**	№ заказа **евро**
0,5 м длиной (укорачиваемая)	7198 581 **17,—**	№ заказа **евро**
Колено (∅ 80 мм) 90°	7198 578 **17,—**	№ заказа **евро**
45° (2 шт.)	7198 579 **30,—**	№ заказа **евро**
Воронка слива конденсата	7179 307 **31,—**	№ заказа **евро**
Колено с ревизией, прямой	7197 777 **58,—**	№ заказа **евро**
Проход через кровлю с защитой от обледенения 60/100 черного цвета	7246 800 **189,—**	№ заказа **евро**
Проход через кровлю с защитой от обледенения 60/100 красного цвета	7246 801 **189,—**	№ заказа **евро**

5.4

VITOPEND 100-W, 222-W

Система удаления продуктов сгорания
– **за**крытая камера сгорания
– параллельный алюминиевый канал системы “воздух/продукты сгорания” (LAS) ∅ 80/80 мм

LAS (Luft-Abgas-System), система “воздух/продукты сгорания”

для режима эксплуатации с забором воздуха для горения извне
модульный размер ∅ 80/80 мм – параллельная система “воздух/продукты сгорания”

Гр.мат. 20

Для вертикального прохода через кровлю и притоке воздуха через наружную стену (тип C_{52})
(соблюдать местные государственные предписания).

Конструктивный блок
Система удаления продуктов сгорания для вертикального прохода через кровлю в сборе с термоблоком Vitopend прошла испытания и сертифицирована по CE. Поэтому при вертикальном проходе через кровлю допускается использование только этой системы удаления продуктов сгорания вместе с Vitopend; соблюдать указания по монтажу и подбору оборудования.

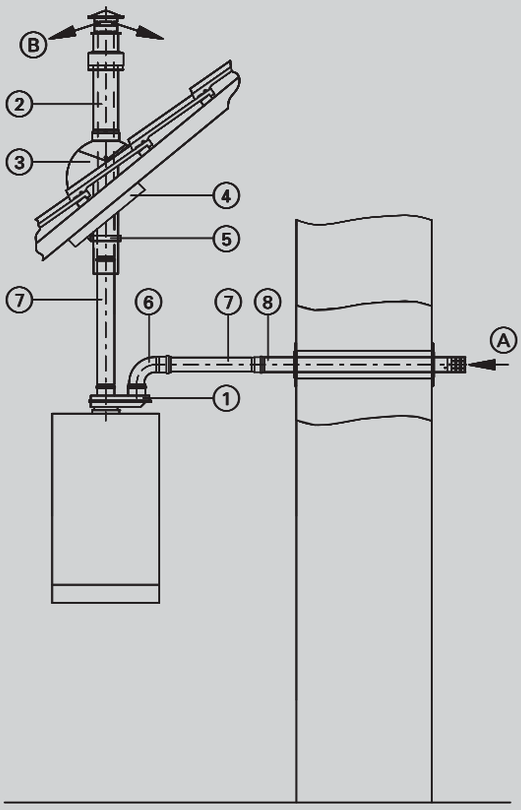

Ⓐ Приточный воздух
Ⓑ Продукты сгорания

① **Присоединительный элемент котла** (параллельный) с ∅ 60/100 на ∅ 80/80 мм (должен быть включен в спецификацию заказа)	7194 859 **53,–**	№ заказа **евро**
② **Вертикальный проход через кровлю** (∅ 80 мм)		
черного цвета	7338 658 **158,–**	№ заказа **евро**
черепично красного цвета	7199 791 **157,–**	№ заказа **евро**
⑤ **Крепежный хомут** (∅ 125 мм)	7198 596 **10,–**	№ заказа **евро**
⑧ **Патрубок подсоединения приточного воздуховода с проходом через наружную стену** (∅ 80 мм) со стеновыми диафрагмами и ветрозащитным устройством для приточного воздуха	7162 669 **44,–**	№ заказа **евро**
■ **Конденсатосборник**, вертикальный (∅ 80 мм)	7198 577 **21,–**	№ заказа **евро**
■ **Конденсатосборник**, горизонтальный (∅ 80 мм)	7176 624 **58,–**	№ заказа **евро**

5.4

5829 732 UA

Система удаления продуктов сгорания
– **от**крытая камера сгорания
– из алюминия ∅ 130 мм, ∅ 140 мм

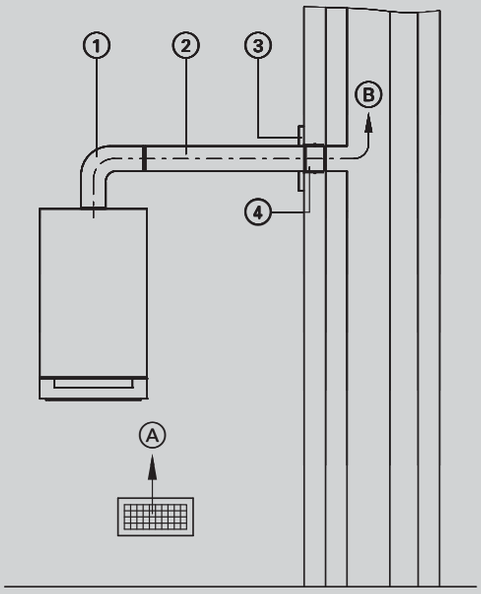

Ⓐ Приточный воздух
Ⓑ Продукты сгорания

	Модульный размер (∅ мм) 130	140	Гр.мат. 20
① **Колено газохода с измерительным отверстием**			
90° (1 шт.)	9584 876 **26,—**	7189 073 **35,—**	№ заказа **евро**
45° (2 шт.)	**—**	7189 074 **35,—**	№ заказа **евро**
② **Газоход**			
1 м длиной (укорачиваемый)	9582 446 **26,—**	7189 075 **63,—**	№ заказа **евро**
0,5 м длиной (укорачиваемый)	9582 445 **15,—**	7189 076 **56,—**	№ заказа **евро**
0,25 м длиной (укорачиваемый)	**—**	7189 077 **37,—**	№ заказа **евро**
③ **Стеновая диафрагма**	**—**	7189 078 **44,—**	№ заказа **евро**
④ **Футеровка стены**	9587 779 **11,—**	7189 079 **15,—**	№ заказа **евро**

5.4

Модульный размер ∅ 150 мм			
Переходник ∅ 150 мм на ∅ 140 мм	**—**	7278 092 **21,—**	№ заказа **евро**

5829 732 UA