VIESSMANN

VITOCELL 300-V/300-W

Вертикальний накопичувальний водонагрівач
Об’єм від 160 до 500 л

Технічний паспорт

Номер для замовлення та ціна: див. прейскурант

Вертикальний ємнісний водонагрівач зі **високоякісної нержавіючої сталі**

VITOCELL 300-V

Срібний "Vitosilber"
160 л, тип EVIB-A, EVIB-A+
200 л, тип EVIB-A, EVIB-A+
300 л, тип EVIB-A
500 л, тип EVIA-A
Перлинно-білий "Vitopearlwhite"
500 л, тип EVIA-A
Графітовий "Vitographite"
160 л, тип EVIB-A
200 л, тип EVIB-A

VITOCELL 300-W

Перлинно-білий "Vitopearlwhite"
160 л, тип EVIB-A, EVIB-A+
200 л, тип EVIB-A, EVIB-A+
300 л, тип EVIB-A

5799010 UA 4/2023

Переваги

Тип EVIB-A, 160 л

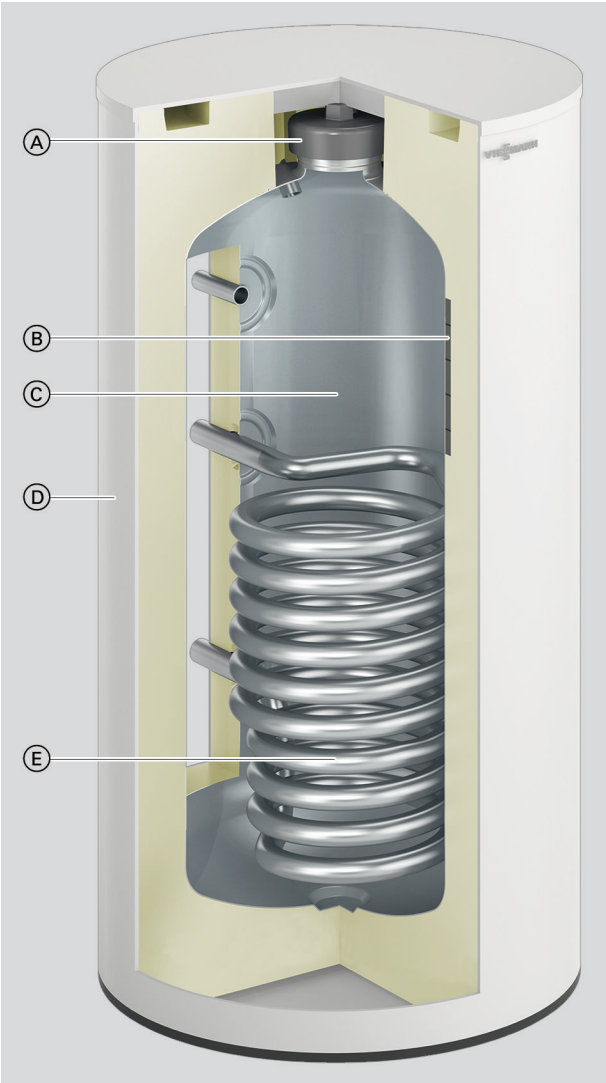

Ⓐ Отвір для огляду та очищення
Ⓑ Вакуумна панель
Ⓒ Резервуар накопичувача з високоякісної нержавіючої сталі
Ⓓ Високоефективна кругова теплоізоляція
Ⓔ Нагрівальна спіраль із високоякісної нержавіючої сталі

- Тривалий строк служби завдяки використанню корозієстійкої ємності з високоякісної нержавіючої сталі
- Гігієнічність і безпечність для харчових продуктів завдяки високій якості поверхні
- Зручне виконання технічного обслуговування, захисний анод не потребується, що означає відсутність додаткових витрат.
- Нагрівання усього об'єму води за допомогою нагрівальної спіралі, яка проходить знизу до верху ємності
- Високий комфорт приготування гарячої води забезпечується завдяки швидкому та рівномірному нагріванню великими теплообмінними поверхнями
- Ємнісний водонагрівач оснащений вакуумною теплоізоляцією для забезпечення низької втрати тепла.
- Доступні 160 і 200 літрів на вибір з класом енергоефективності A чи A+.
- Легке транспортування завдяки малій масі та знімній теплоізоляції ємності 500 л.

Заводський стан

Тип EVIB-A

Ємнісний водонагрівач об'ємом **160, 200 і 300 літрів**:
- Встановлена вакуумна теплоізоляція
- Обшивка з листової сталі, з покриттям шаром епоксидної смоли: перлинно-білий "Vitopearlwhite" або срібний "Vitosilber", для об'єму 160 та 200 л також графітового колиру "Vitographite"
- Регульовані опори
- Водонагрівальна секція та нагрівальна спіраль зі спеціальної неіржавної сталі
- Клемна система для кріплення занурювальних датчиків температури на кожусі ємності з кріпленнями для 3 занурювальних датчиків температури

5799010

Переваги (продовження)

Тип EVIB-A+

Ємнісний водонагрівач об'ємом **160 і 200 літрів**:
- Встановлена вакуумна теплоізоляція
- Обшивка з листової сталі, з покриттям шаром епоксидної смоли: перлинно-білий "Vitopearlwhite" або срібний "Vitosilber"
- Регульовані опори
- Водонагрівальна секція та нагрівальна спіраль зі спеціальної неіржавної сталі
- Клемна система для кріплення занурювальних датчиків температури на кожусі ємності з кріпленнями для 3 занурювальних датчиків температури

Тип EVIA-A

Ємнісний водонагрівач об’ємом **500 л**:
- Знімна теплоізоляція
- Обшивка з полістиролу: перлинно-білий "Vitopearlwhite" або срібний "Vitosilber"
- Регульовані опори
- Водонагрівальна секція та нагрівальна спіраль зі спеціальної неіржавної сталі
- Термометр
- Клемна система для кріплення занурювальних датчиків температури на кожусі ємності з кріпленнями для 3 занурювальних датчиків температури

Технічні дані

Вказівка щодо тривалої потужності
При проєктуванні установки для роботи із зазначеною або розрахованою тривалою потужністю передбачити відповідний циркуляційний насос. Вказана тривала потужність забезпечується тільки у тому випадку, якщо номінальна теплова потужність водогрійного котла більше або дорівнює тривалій потужності.

Розміри отворів, призначених для подачі на місце встановлення
Фактичні розміри ємнісного водонагрівача можуть незначно відрізнятися через допустимі відхилення на виробництві.

Технічні характеристики

Тип		**EVIB-A+**		**EVIB-A**			**EVIA-A**
Об'єм ємності (AT: фактичний об'єм води)	**л**	**160**	**200**	**160**	**200**	**300**	**500**
Об'єм теплоносія	л	7,4		7,4		11,0	12,9
Об'єм брутто	л	167,4	207,4	167,4	207,4	311,0	512,9
Номер реєстру DIN		9W71-10MC/E					
Тривала потужність при вказаній нижче об'ємній витраті теплоносія							
– У разі приготування гарячої води з **10 до 45 °C** і при наступній температурі у подаючій магістралі **опалювального контуру**							
90 °C	кВт	46		46		61	69
	л/г	1127		1127		1501	1688
80 °C	кВт	38		38		51	58
	л/г	939		939		1252	1414
70 °C	кВт	30		30		41	46
	л/г	747		747		998	1128
60 °C	кВт	22		22		30	34
	л/г	547		547		733	830
50 °C	кВт	13		13		18	20
	л/г	322		322		434	491
– У разі приготування гарячої води з **10 до 60 °C** і при наступній температурі у подаючій магістралі **опалювального контуру**							
90 °C	кВт	39		39		52	59
	л/г	668		668		894	1011
80 °C	кВт	31		31		41	46
	л/г	527		527		706	799
70 °C	кВт	22		22		29	33
	л/г	372		372		501	568
Об'ємна витрата теплоносія для вказаної експлуатаційної потужності	м³/г	3,0		3,0		3,0	3,0
Витрати тепла на підтримання готовності	кВтг/24 г	0,71	0,75	0,98	1,04	1,18	1,37
Допустима температура							
– Опалювальний контур	°C	160	160	160	160	160	160
– Контур ГВП	°C	95	95	95	95	95	95
Допустимий робочий тиск							
– Опалювальний контур	бар	10	10	10	10	10	10
	МПа	1	1	1	1	1	1
– Контур ГВП	бар	10	10	10	10	10	10
	МПа	1	1	1	1	1	1
Розміри							
Довжина a (Ø)							
– З теплоізоляцією	мм	634	634	634	634	668	1022
– Без теплоізоляції	мм	—	—	—	—	—	715
Ширина b							
– З теплоізоляцією	мм	661	661	661	661	706	1084
– Без теплоізоляції	мм	—	—	—	—	—	954
Висота c							
– З теплоізоляцією	мм	1190	1410	1190	1410	1740	1852
– Без теплоізоляції	мм	—	—	—	—	—	1667
Кантувальний розмір							
– З теплоізоляцією	мм	1323	1520	1323	1520	1840	—
– Без теплоізоляції	мм	—	—	—	—	—	1690
Загальна маса з теплоізоляцією	кг	57	65	57	65	92	110
Поверхня теплообміну	м²	1,0		1,0		1,5	1,7

5799010

Тип		EVIB-A+		EVIB-A			EVIA-A
Об'єм ємності (AT: фактичний об'єм води)	**л**	**160**	**200**	**160**	**200**	**300**	**500**
Підключення (зовнішня різьба)							
Подаюча і зворотня магістраль опалювального контуру	R		1		1	1	1
Холодна вода, гаряча вода	R		¾		¾	1	1¼
Циркуляція	R		¾		¾	1	1
Клас енергоефективності		A+		A		A	A
Колір Vitocell 300-V							
– Срібний "Vitosilber"		X	X	X	X	X	X
– Перлинно-білий "Vitopearlwhite"		—	—	—	—	—	X
– Графітовий "Vitographite"		—	—	X	X	—	—
Колір Vitocell 300-W							
– Перлинно-білий "Vitopearlwhite"		X	X	X	X	X	—

Розміри типу EVIB-A, EVIB-A+, об'єм 160 і 200 л

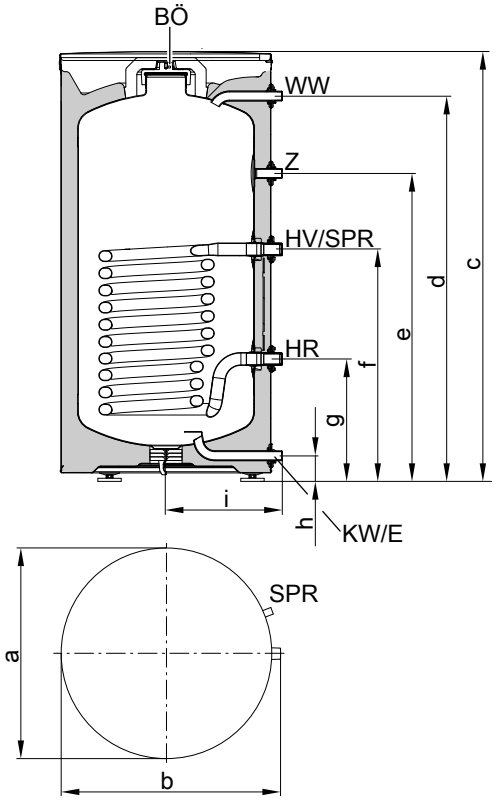

Розміри типу EVIB-A, EVIB-A+

Об'єм ємності	л	160	200
a	мм	634	634
b	мм	661	661
c	мм	1190	1410
d	мм	1062	1282
e	мм	850	892
f	мм	642	642
g	мм	342	342
h	мм	77	77
i	мм	344	344

Розміри типу EVIB-A, об'єм 300 л

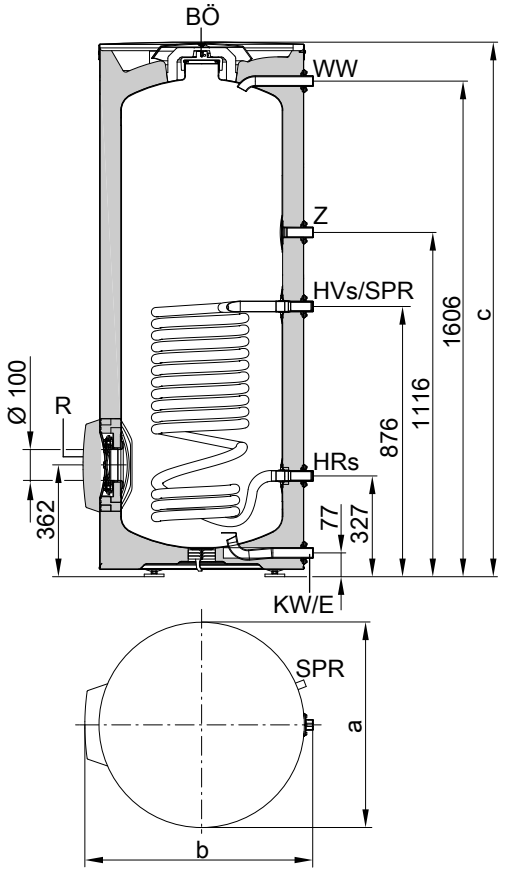

BÖ Отвір для огляду та чищення
E Спорожнення
HR Зворотня магістраль опалювального контуру
HV Подаюча магістраль опалювального контуру
KW Холодна вода
SPR Клемна система для кріплення занурювальних датчиків температури на кожусі ємності з кріпленнями для 3 занурювальних датчиків температури
WW Гаряча вода
Z Циркуляція

BÖ Отвір для огляду й очищення також для під'єднання електронагрівальної вставки EHE
E Спорожнення

5799010

HR Зворотня магістраль опалювального контуру
HV Подаюча магістраль опалювального контуру
KW Холодна вода
R Додатковий отвір для очищення та електронагрівальна вставка
SPR Клемна система для кріплення занурювальних датчиків температури на кожусі ємності з кріпленнями для 3 занурювальних датчиків температури
WW Гаряча вода
Z Циркуляція

Розміри типу EVIB-A

Об'єм ємності	л	300
a	мм	668
b	мм	706
c	мм	1740

Розміри типу EVIA-A, об'єм 500 л

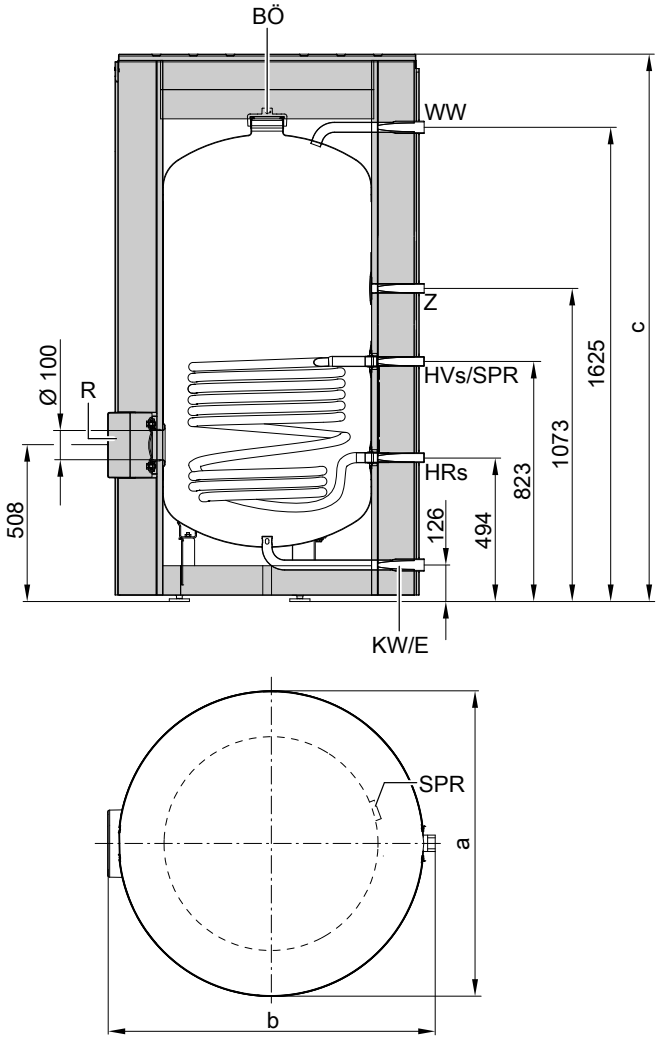

BÖ Отвір для огляду й очищення також для під'єднання електронагрівальної вставки EHE
E Спорожнення

HR Зворотня магістраль опалювального контуру
HV Подаюча магістраль опалювального контуру
KW Холодна вода
R Додатковий отвір для очищення та електронагрівальна вставка
SPR Клемна система для кріплення занурювальних датчиків температури на кожусі ємності з кріпленнями для 3 занурювальних датчиків температури для кожної клемної системи
WW Гаряча вода
Z Циркуляція

Розміри типу EVIA-A

Об'єм ємності	л	500
a	мм	1022
b	мм	1084
c	мм	1852

Коефіцієнт потужності N_L згідно з DIN 4708, верхня нагрівальна спіраль

Об'єм ємності	л	160	200	300	500
Коефіцієнт потужності N_L					
Температура подаючої магістралі опалювального контуру					

5799010

Об'єм ємності	л	160	200	300	500
90 °C		3,5	6,6	10,5	21,5
80 °C		3,1	5,6	10,0	19,5
70 °C		2,3	4,6	9,5	17,0

- Коефіцієнт потужності N_L змінюється відповідно до температури запасу води в ємності T_{sp}.
- Температура запасу води в ємності T_{sp} = температура холодної води на вході + 50 K $^{+5\ K/-0\ K}$

Нормативні значення для коефіцієнта потужності N_L
- T_{sp} = 60 °C → 1,0 × N_L
- T_{sp} = 55 °C → 0,75 × N_L
- T_{sp} = 50 °C → 0,55 × N_L
- T_{sp} = 45 °C → 0,3 × N_L

Короткочасна потужність впродовж 10 хвилин, відносно коефіцієнта потужності N_L

Об'єм ємності	л	160	200	300	500
Короткочасна потужність (л/10хв) при приготуванні гарячої води з 10 до 45 °C Температура подаючої магістралі опалювального контуру					
90 °C		251	340	430	634
80 °C		237	314	419	600
70 °C		207	285	408	556

Макс. об'єм відбору води впродовж 10 хвилин, відносно коефіцієнта потужності N_L

Об'єм ємності	л	160	200	300	500
Макс. об'єм відбору води (л/хв) при приготуванні гарячої води з 10 до 45 °C, з догріванням Температура подаючої магістралі опалювального контуру					
90 °C		25,1	34,0	43,0	63,4
80 °C		23,7	31,4	41,9	60,0
70 °C		20,7	28,5	40,8	55,6

Кількість води, доступної для забору

Об'єм ємності	л	160	200	300	500
Норма відбору води при нагріванні об'єму ємності до 60 °C	л/хв	10	10	15	15
Кількість доступної для відбору води без догрівання Температура води t = 60 °C (постійна)	л	133	155	240	420

Тривалість нагрівання
Наведені показники часу нагрівання досягаються лише у тому випадку, якщо забезпечується макс. тривала потужність при відповідній температурі подаючої магістралі опалювального контуру та нагрівання води у контурі ГВП з 10 до 60 °C.

Об'єм ємності	л	160	200	300	500
Час нагрівання (хв) за температури гарячої води в подаючій магістралі					
90 °C		17	19	21	25
80 °C		20	24	30	33
70 °C		30	37	40	46

Гідродинамічний опір контуру ГВП

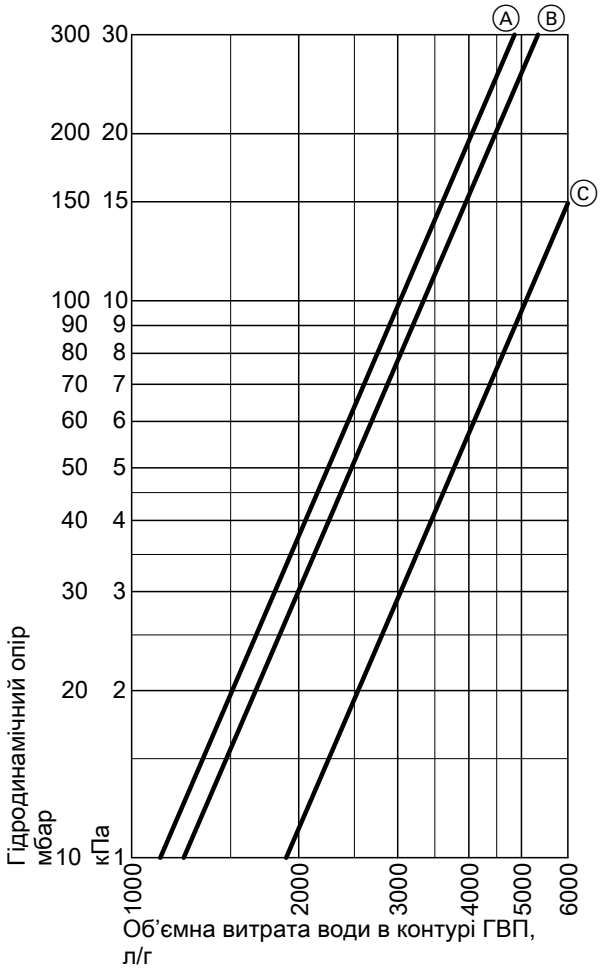

Ⓐ Об’єм ємності 160 і 200 л
Ⓑ Об’єм ємності 300 л
Ⓒ Об’єм ємності 500 л

Гідродинамічний опір опалювального контуру

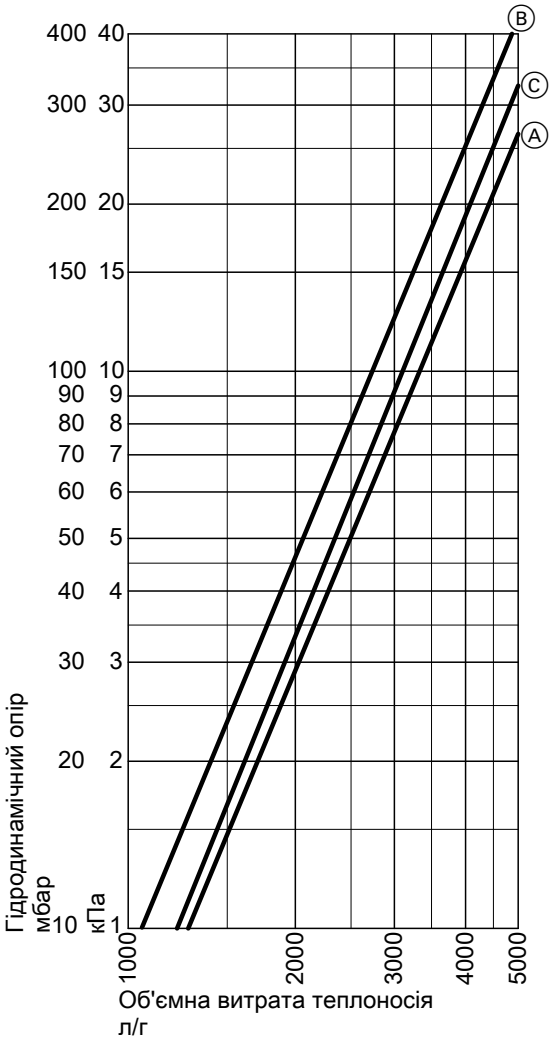

Ⓐ Об’єм ємності 160 і 200 л
Ⓑ Об’єм ємності 300 л
Ⓒ Об’єм ємності 500 л

Технічні характеристики батареї

Ємнісні водонагрівачі можна з’єднувати в батареї з двох (300 літрів) і трьох (500 літрів) секцій. Колекторні трубопроводи контурів гарячої та питної води потрібно замовляти окремо із заводу. Кілька батарей, які включають до 3 секцій, можна об’єднувати в батареї з понад 3 секціями. Трубопроводи контурів гарячої та питної води в такому випадку надає замовник.

Технічні характеристики батареї (об’ємом 300 та 500 літрів)

Вказівка щодо тривалої потужності
При проєктуванні установки для роботи із зазначеною або розрахованою тривалою потужністю передбачити відповідний циркуляційний насос. Вказана тривала потужність забезпечується тільки у тому випадку, якщо номінальна теплова потужність водогрійного котла більше або дорівнює тривалій потужності.

5799010

Технічні характеристики батареї (продовження)

Об'єм ємності		**л**	**300**		**500**
Загальний об'єм батареї ємностей		**л**	**600**	**1000**	**1500**
Кількість водонагрівачів			**2**	**2**	**3**
Розташування			●●	●●	●●●
Тривала потужність при вказаній нижче об'ємній витраті теплоносія – У разі приготування гарячої води з **10 до 45 °C** і при наступній температурі у подаючій магістралі **опалювального контуру**					
	90 °C	кВт	122	138	207
		л/г	3002	3376	5064
	80 °C	кВт	102	116	174
		л/г	2504	2828	4242
	70 °C	кВт	82	92	138
		л/г	1996	2256	3384
	60 °C	кВт	60	68	102
		л/г	1466	1660	2490
	50 °C	кВт	36	40	60
		л/г	868	982	1473
– У разі приготування гарячої води з **10 до 60 °C** і при наступній температурі у подаючій магістралі **опалювального контуру**					
	90 °C	кВт	104	118	177
		л/г	1788	2022	3033
	80 °C	кВт	82	92	138
		л/г	1412	1598	2397
	70 °C	кВт	58	66	99
		л/г	1002	1136	1704
Об'ємна витрата теплоносія для вказаної тривалої потужності		$м^3$/г	6	6	9
Розміри з теплоізоляцією					
Довжина a		мм	1495	2085	3158
Ширина b		мм	1008	1376	1376
Висота d		мм	1740	1852	1852
Маса Ємнісний водонагрівач із теплоізоляцією та колекторними трубопроводами		кг	211	252	379
Об'єм теплоносія включно з колекторними трубопроводами		л	27,4	33,0	50,9
Поверхня теплообміну		$м^2$	3,0	3,4	5,1
Підключення					
Подаюча та зворотня магістралі контуру опалення (фланцеве з'єднання)		R	2	2	2
Холодна вода, гаряча вода (зовнішня різьба)		R	1¼	1¼	1½

5799010

Розміри батареї ємностей

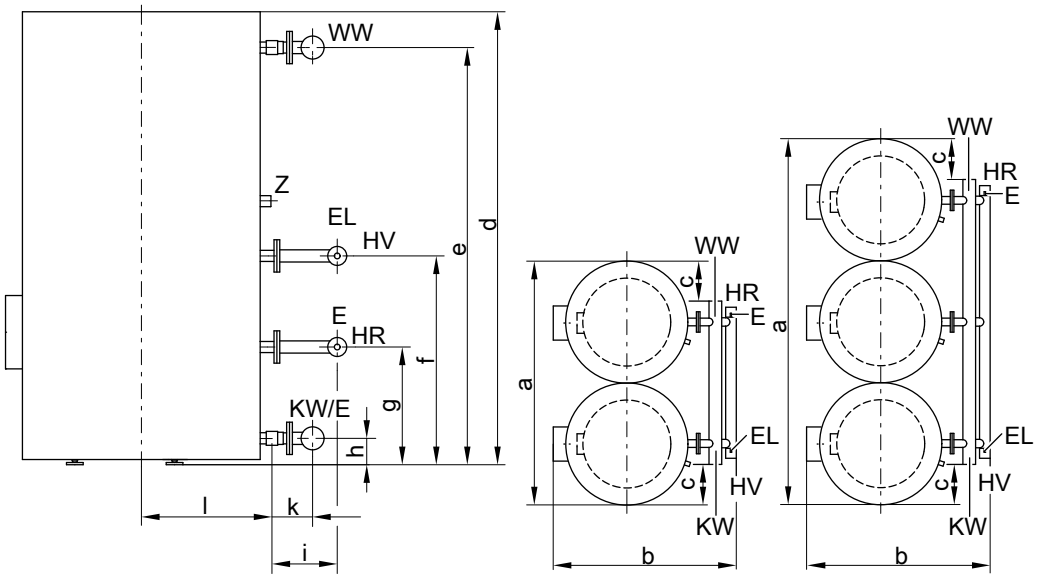

об'єм 500 л: Вигляд збоку та згори

E	Лінія спорожнення опалювального контуру (внутрішня різьба R ½)	HV	Подаюча магістраль опалювального контуру
EL	Лінія видалення повітря (внутрішня різьба R ½)	KW/E	Лінія спорожнення трубопроводів холодної та питної води
HR	Зворотня магістраль опалювального контуру	WW	Гаряча вода
		Z	Циркуляція

Розміри пластинчатого теплообмінника

Об'єм ємності	**л**	**300**		**500**
Загальний об'єм батареї ємностей	**л**	**600**	**1000**	**1500**
Кількість водонагрівачів		**2**	**2**	**3**
a	мм	1495	2085	3158
b	мм	1008	1376	1376
c	мм	226	402	404
d	мм	1740	1852	1852
e	мм	1606	1601	1601
f	мм	876	799	799
g	мм	327	470	470
год	мм	77	102	102
i	мм	220	210	210
k	мм	105	116	116
л	мм	360	538	538

Коефіцієнт потужності N_L згідно з DIN 4708

Об'єм ємності	**л**	**300**		**500**
Загальний об'єм батареї ємностей	**л**	**600**	**1000**	**1500**
Кількість водонагрівачів		**2**	**2**	**3**
Коефіцієнт потужності N_L				
Температура подаючої магістралі опалювального контуру				
90 °C		36,0	65,8	95,0
80 °C		34,8	61,2	90,0
70 °C		33,2	54,0	85,0

- Коефіцієнт потужності N_L змінюється відповідно до температури запасу води в ємності T_{sp}
- Температура запасу води в ємності T_{sp} = температура холодної води на вході + 50 K $^{+5\ K/-0\ K}$

Нормативні значення для коефіцієнта потужності N_L

- T_{sp} = 60 °C → 1,0 × N_L
- T_{sp} = 55 °C → 0,75 × N_L
- T_{sp} = 50 °C → 0,55 × N_L
- T_{sp} = 45 °C → 0,3 × N_L

5799010

Технічні характеристики батареї (продовження)

Короткочасна потужність впродовж 10 хвилин, відносно коефіцієнта потужності N_L

Об'єм ємності	**л**	**300**		**500**
Загальний об'єм батареї ємностей	**л**	**600**	**1000**	**1500**
Кількість водонагрівачів		**2**	**2**	**3**
Короткочасна потужність (л/10хв) при приготуванні гарячої води з 10 до 45 °C Температура подаючої магістралі опалювального контуру				
90 °C		860	1268	1902
80 °C		838	1200	1800
70 °C		816	1112	1668

Макс. об'єм відбору води впродовж 10 хвилин, відносно коефіцієнта потужності N_L

Об'єм ємності	**л**	**300**		**500**
Загальний об'єм батареї ємностей	**л**	**600**	**1000**	**1500**
Кількість водонагрівачів		**2**	**2**	**3**
Макс. об'єм відбору води (л/хв) при приготуванні гарячої води з 10 до 45 °C, з догріванням Температура подаючої магістралі опалювального контуру				
90 °C		86,0	126,8	190,2
80 °C		83,8	120,0	180,0
70 °C		81,6	111,2	166,8

Кількість води, доступної для відбору

Об'єм ємності	**л**	**300**		**500**
Загальний об'єм батареї ємностей	**л**	**600**	**1000**	**1500**
Кількість водонагрівачів		**2**	**2**	**3**
Норма відбору води при нагріванні об'єму ємності до 60 °C	л/хв	30	30	45
Кількість доступної для відбору води без догрівання вода з t = 60 °C (постійна)	л	480	840	1260

Вказівки щодо проектування

Температура подаючої магістралі опалення понад 110 °C

За таких умов експлуатації відповідно до стандарту DIN 4753 в ємнісному водонагрівачі слід установити випробуваний за конструктивним типом запобіжний обмежувач температури, який не даватиме температурі підніматися вище 95 °C.

Гарантія

Наша гарантія для накопичувального водонагрівача передбачає його використання для нагрівання води питної якості, що визначається дійсними директивами щодо питної води, а також безвідмовну роботу систем підготовки води.

Теплообмінна поверхня

Корозієстійка захищена поверхня тепловіддачі (вода контура ГВП/теплоносій) відповідає вимогам EN 1717/DIN 1988-100, виконання 2.

Електронагрівальна вставка

У разі встановлення компонентів сторонніх виробників прослідкуйте, щоб довжина тієї частини невкрученого нагрівального елемента, яка не нагрівається, становила принаймні 130 мм.

5799010

Вказівки щодо проектування (продовження)

Проектна документація

Інші вказівки з проектування і розрахування параметрів див. в інструкції з проектування: Див. в інструкції з проектування „Нагрівання питної води“.

Використання за призначенням

Пристрій має встановлюватися і використовуватися за призначенням лише в закритих системах відповідно до норм EN 12828/ DIN 1988, а також сонячних енергетичних пристроях відповідно до норм EN 12977. Необхідно дотримуватися відповідних інструкцій щодо його монтажу, технічного обслуговування використання. Ємнісні водонагрівачі призначені для акумулювання води і нагрівання води лише питної якості. Буферні ємності також призначені тільки для гарячої води питної якості. Сонячні колектори мають використовуватися тільки з теплоносіями, дозволеними виробником.

Експлуатація за призначенням передбачає стаціонарне встановлення з використанням спеціальних і дозволених для цього компонентів.

Комерційна експлуатація чи промислова експлуатація з іншою метою (що відрізняється від обігріву будинку чи приготування гарячої води) вважається недопустимою.

Таке використання має узгоджуватися з виробником у кожному окремому випадку.

Неналежна експлуатація або неправильне обслуговування пристрою (наприклад, відкривання його користувачем) забороняється і призводить до відмови від відповідальності з боку виробника.

Неналежною також вважається експлуатація, якщо користувач невідповідним чином змінює функції компонентів системи (наприклад, нагрів води безпосередньо в колекторі).

Необхідно дотримуватися законодавчих норм, зокрема пов’язаних із гігієною питної води.

Приладдя

Блок запобіжних пристроїв згідно з DIN 1988

Компоненти:
- Запірний клапан
- Зворотний клапан і контрольний штуцер
- Мембранний запобіжний клапан

Об’єм водонагрівача до 200 л
- 10 бар (1 МПа): **№ для замовлення 7219722**
- (A) 6 ,бар (0,6 МПа): **№ для замовлення 7265023**
- Манометр
- DN 15/R ¾
- Макс. опалювальна потужність: 75 кВт

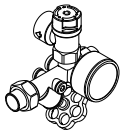

Об'єм ємності від 200 л
- 10 бар (1 МПа): **№ для замовлення 7180662**
- (A) 6 ,бар (0,6 МПа): **№ для замовлення 7179666**
- Патрубок для підключення манометра
- DN 20/R 1
- Макс. опалювальна потужність: 150 кВт

Регулятор температури

№ для замовлення 7151989

- З термостатичною системою
- З кнопкою налаштування ззовні на корпусі
- Без занурювальної гільзи
- З монтажною шиною для встановлення на накопичувальному водонагрівачі або стіні

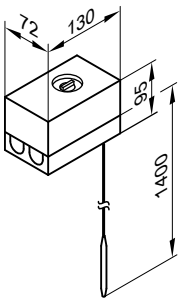

5799010

Технічні характеристики

Підключення	3-жильний кабель із поперечним перерізом 1,5 мм^2
Тип захисту	IP41 відповідно до стандарту EN 60529
Діапазон регулювання	Від 30 до 60 °C, можна перемкнути на 110 °C
Різниця між температурами увімкнення й вимкнення	Макс. 11 K
Потужність перемикання	6 (1,5) A 250 В~
Функція перемикання	Якщо температура підвищується з 2 до 3 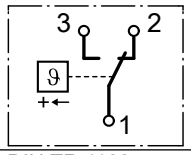
Номер реєстру DIN	DIN TR 1168

Циркуляційний насос для нагрівання накопичувального водонагрівача

Тип насоса	№ для замовлення
Para 25-180/6-43/SC 9	**7172611**
Para 30-180/6-43/SC 9	**7172612**

Тип насоса		Para 25-180/6-43/SC 9	Para 30-180/6-43/SC 9
Індекс енергоефективності EEI		≤ 0,2	≤ 0,2
Напруга	В~	230	230
Потужність, що споживається	Вт	3-43	3-43
Підключення Ⓐ	G	1½	2
Кабель підключення	м	5,0	5,0
Для теплогенератора		До 40 кВт	Від 40 до 70 кВт

Розміри

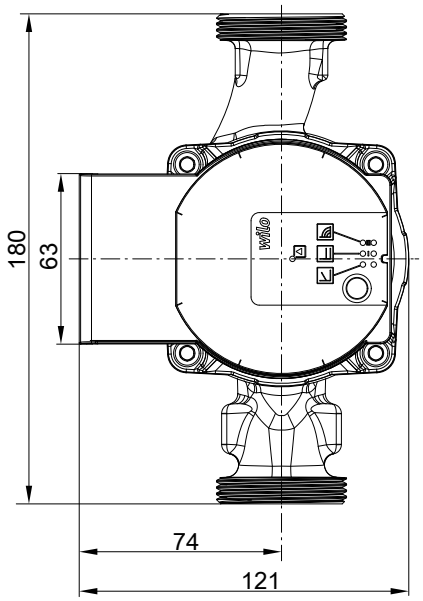

Криві

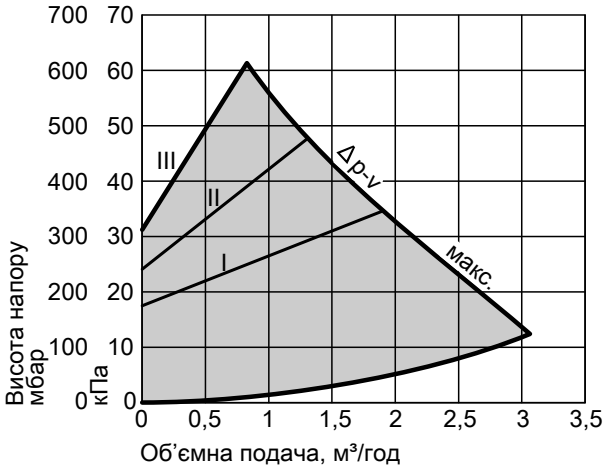

Δp-v (змін.)

5799010

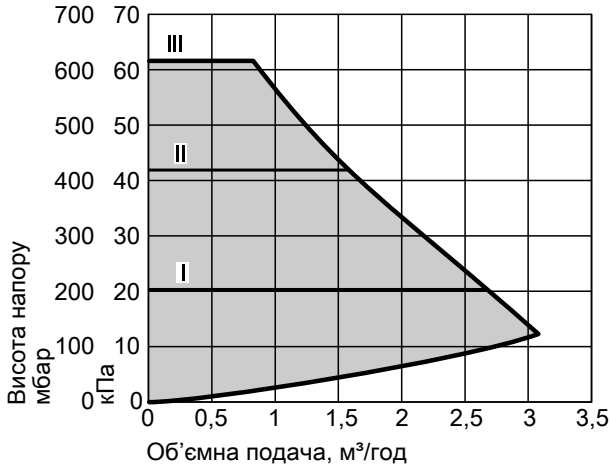

Δp-c (пост.)

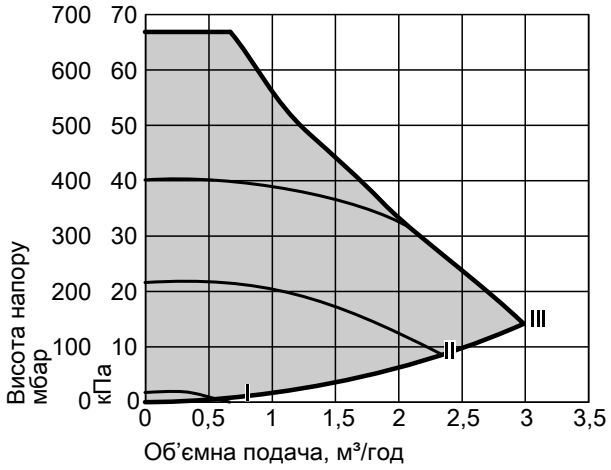

Постійна частота обертання

Термометр, цифровий

№ для замовлення ZK05265
- Для монтажу на стіні
- Цифрова індикація двох значень температури

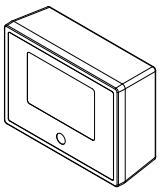

Укрутний кутик

Для монтажу датчика температури ємнісного водонагрівача в режимі роботи геліоустановки.
- Об'єм ємності до 300 л: **№ для замовлення 7175213**
- Об'єм ємності 500 літрів: **№ для замовлення 7175214**

Електронагрівальна вставка EHE

- Електронагрівальну вставку дозволяється використовувати лише з дуже м'якою водою або водою середньої жорсткості до 14 °dH (ступінь жорсткості 2, до 2,5 моль/м^3).
- Потужність нагрівання можна регулювати: 2, 4 або 6 кВт

Компоненти:
- Запобіжний обмежувач температури
- Регулятор температури

№ для замовлення

Об'єм ємності л	**300**	**500**
Колір		
– Чорний	**Z021953**	—
– Срібний "Vitosilber"	—	**Z012681**
– перлинно-білий "Vitopearlwhite"	**Z021954**	**Z021955**

5799010

Монтажне положення

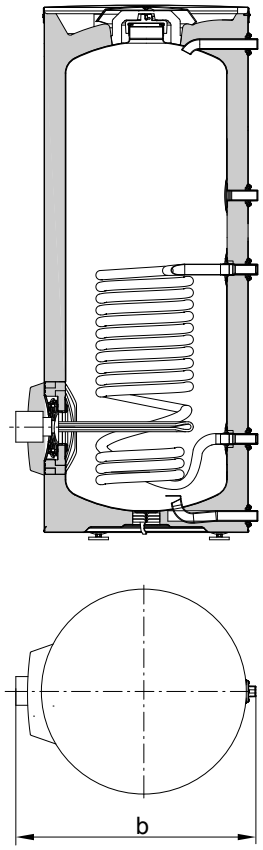

Об’єм 300 л

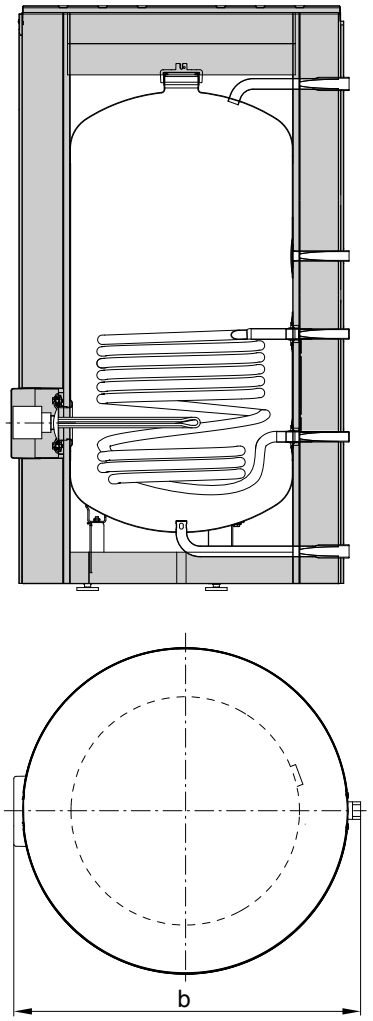

Об’єм 500 л

Технічні характеристики електронагрівальної вставки ЕНЕ

Потужність	**кВт**	**2**	**4**	**6**
Номінальна напруга		1/N/PE 230 В/50 Гц		3/PE 400 В/50 Гц
Вид захисту		IP 45		
Номінальний струм	A	8,7	17,4	8,7
Тривалість нагрівання з 10 до 60 °C				
– Об'єм ємності 300 л	год.	7,3	3,6	2,4
– Об’єм ємності 500 л	год.	11,4	5,7	3,8

Технічні характеристики електронагрівальної вставки у поєднанні з Vitocell

Об'єм ємності	**л**	**300**	**500**
Об'єм, який нагрівається електронагрівальною вставкою	л	256	390
Розміри			
Ширина b (з електронагрівальною вставкою)	мм	792	1103
Мін. відстань до стіни для монтажу електронагрівальної вставки ЕНЕ	мм	730	730
Маса			
Електронагрівальна вставка ЕНЕ	кг	2	2

Засіб для перенесення

№ для замовлення ZK05266

Для легкої подачі вертикальних ємнісних водонагрівачів на місце встановлення.

- Для об'єму ємності до 300 літрів
- Для ємнісного водонагрівача з теплоізоляцією із твердого пінополіуретану

5799010

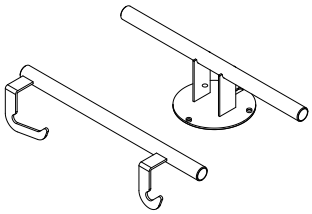

Засіб для перенесення

№ для замовлення ZK01793
Для легкої подачі вертикальних ємнісних водонагрівачів на місце встановлення.
- Для об'єму ємності 500 л
- Для ємнісного водонагрівача зі знімною теплоізоляцією

Колектори для батарей ємностей

- **Опалювальний контур**
  – З трубчастої сталі
  – DN 50
- **Контур ГВП**
  – З нержавіючої сталі
  – R 1¼
  – Холодна та гаряча вода

Допустима температура
- Температура води в контурі ГВП: 95 °C
- Температура подаючої магістралі опалення: 120 °C при 18 бар (1,8 МПа)/160 °C при 16 бар (1,6 МПа)

Допустимий робочий тиск:
- Контур ГВП: 10 бар (1,0 МПа)
- Колектор у опалювальному контурі: 18 бар (1,8 МПа) при 120 °C/16 бар (1,6 МПа) при 160 °C

№ для замовлення

Загальний об'єм батареї ємностей	**600 л**	**1000 л**	**1500 л**
Опалювальний контур			
Об'єм ємності			
300 л	**7265134**	—	—
500 л	—	**ZK02892**	**ZK02893**
Контур ГВП			
Об'єм ємності			
300 л	**7265138**	—	—
500 л	—	**ZK02894**	**ZK02895**

Ми залишаємо за собою право на технічні зміни!

ТОВ "ВІССМАНН"
вул. Болсуновська 13-15
м. Київ,
01014 Україна
тел. +380 44 3639841
факс +380 44 3639843
www.viessmann.ua

5799010